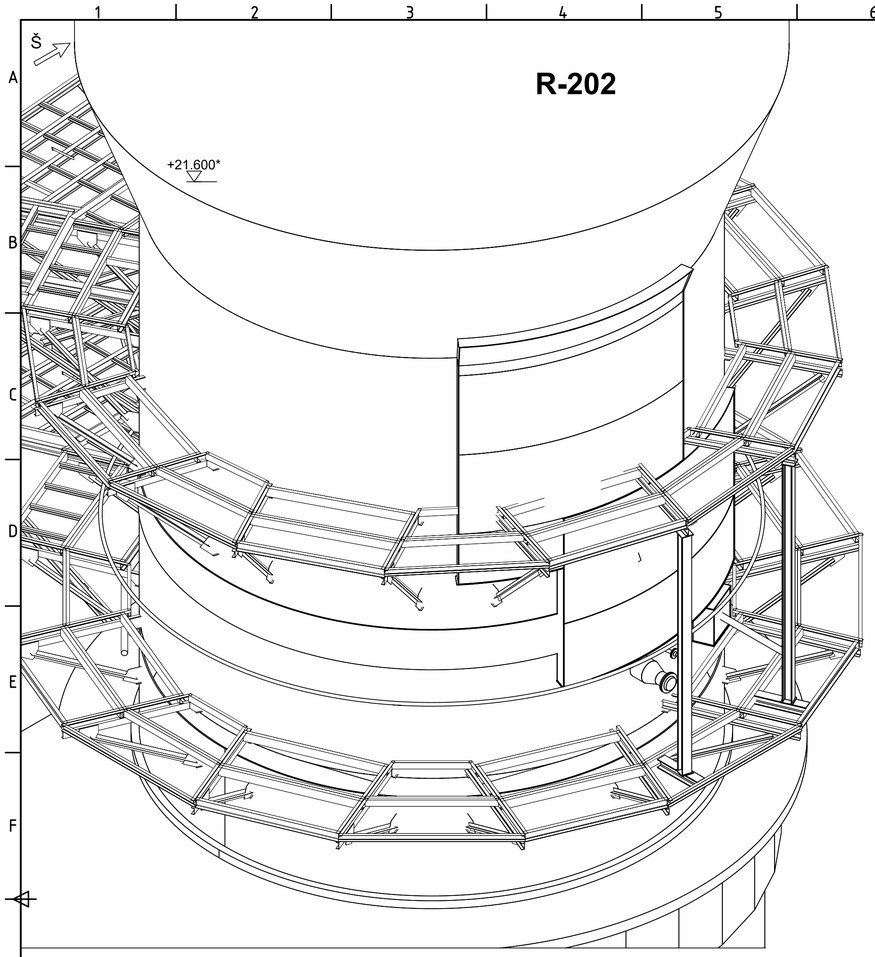

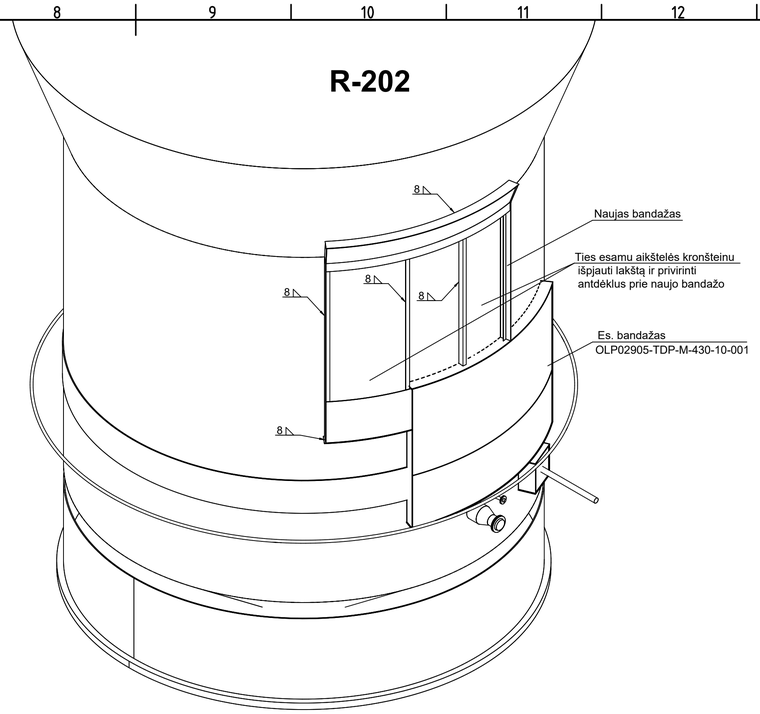

A - A (M1:20)

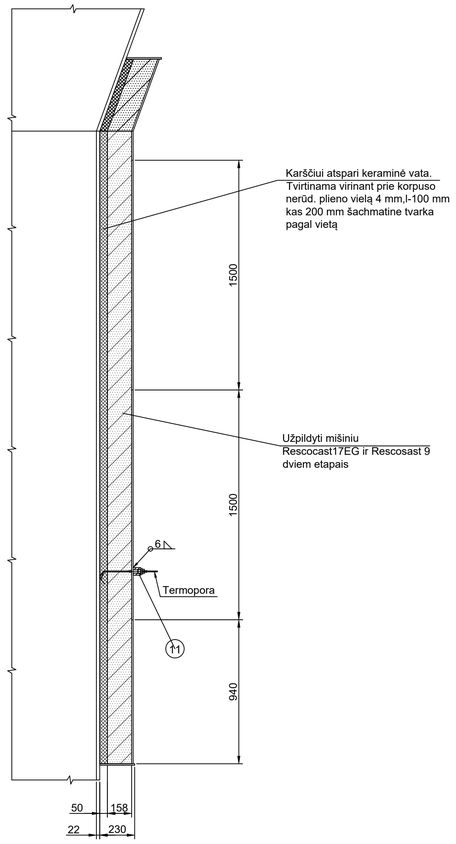

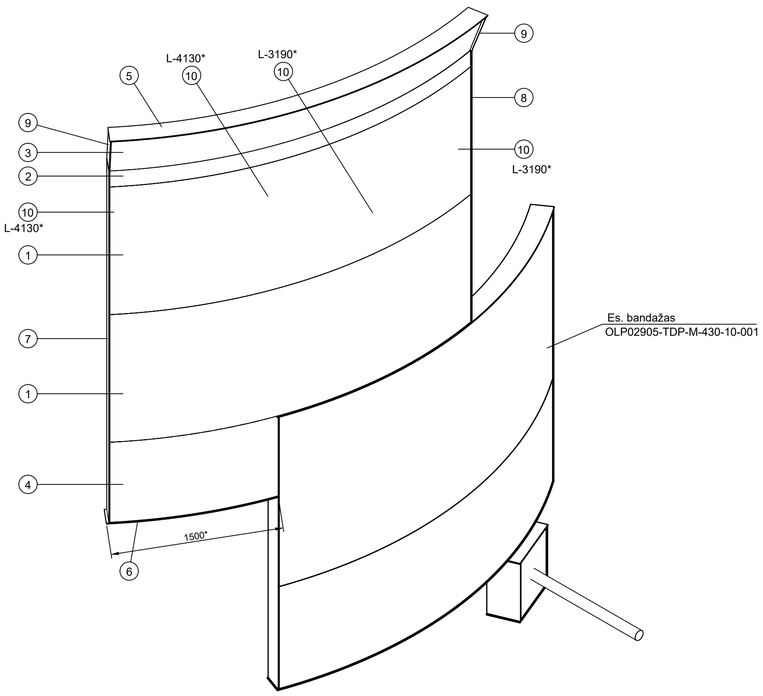

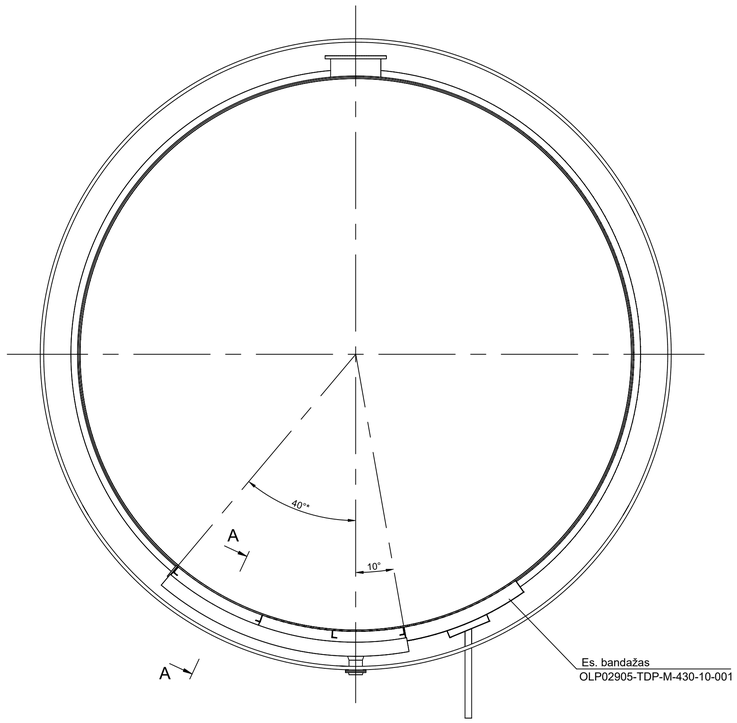

Pastabos:
1. Suvirinimo darbus atlikti pagal LST EN 1011-2+A1:2004.
3. Suvirinamų jungčių paruošimas pagal LST EN ISO 9692-1:2013. Suvirinamų siūlių statinių ilgis Z priimtas pagal ploniausią iš suvirinamų elementų storiu, be atskirai nurodytų.
3. Suvirinimo darbus atlikti elektrodais:
   tipas E19 9 Nb R32 pagal LST EN 3581-A:2012 (stainless steel) arba strypeliais W19 9L pagal LST EN ISO 14343-2010
   tipas E 23 12 L R 32 pagal LST EN 3581-A:2012 (stainless steel+carbon steel)-(b),
   tipas E 425 B 42 H5 pagal LST EN ISO 2560:2010 (carbon steel)-(c).
4. Projekte numatytas medžiagas galima keisti į analogiškas medžiagas, suderinus su projektuotojais.
5.*- Matmenys tikslinti pagal vieta montavimo metu.
6. Mišinio markė ir įrengimo technologiją derinti su medžiagų inžinerijos skyriumi, inžinieriu statybininku.
7. Bandažo konstrukciją įrengiama laikinai iki artimiausio sustojimo.
   Būtina stebėti temperatūrą aplink naujai įrengtą bandažą. Korpuso temperatūrą negali viršyti 300°C.
8. Termoporu montavimo vietos derinti su cecho mechaniku.
9. Eamu aikštelių perkelima/stiprinimą žiūrėti konstrukcineje dalyje.

POZ	DYDIS	PAVADINIMAS, STANDRARTAS	KIEKIS
11		Prielaja 3/4"NPT, P250GH	3
10		Kampuotis 120x80x8, S355J2, LST EN 10056-2:2000	17000 mm
9		Lakštas S=10 mm, P265GH, EN 10028-2	2 žiūr. 2 lapą
8		Lakštas 3190x230x10, P265GH, EN 10028-2	1
7		Lakštas 4130x230x10, P265GH, EN 10028-2	1
6		Lakštas S=10 mm, P265GH, EN 10028-2	1 žiūr. 2 lapą
5		Lakštas S=10 mm, P265GH, EN 10028-2	1 žiūr. 2 lapą
4		Lakštas 1675x940x10, P265GH, EN 10028-2	1 žiūr. 2 lapą
3		Lakštas 4120x500x10, P265GH, EN 10028-2	1 žiūr. 2 lapą
2		Lakštas 4120x190x10, P265GH, EN 10028-2	1 žiūr. 2 lapą
1		Lakštas 4120x1500x10, P265GH, EN 10028-2	2 žiūr. 2 lapą

Laida	Data	Keitimų pavadinimas (priežastis)
0	2026.05.05	Statybai

ORLEN Lietuva
INVESTICIŲ SKYRIAUS ROJEKTAVIMO GR.

OLP02905

430-10. S-200, regeneratoriaus R-202 bandažo montavimas su torkreto užpildu

Atest.Nr.	Pareigos	Pavardė	Parašas	Data
		D.Virkutis		
	Vyr.inž.pr.	A. Žukovas		

430-10

Regeneratoriaus R-202 bandažo montavimas su torkreto užpildu

Mastelis		Lapas	1	Lapų	2	Laida	0

OLP02905-TDP-M-430-10-002